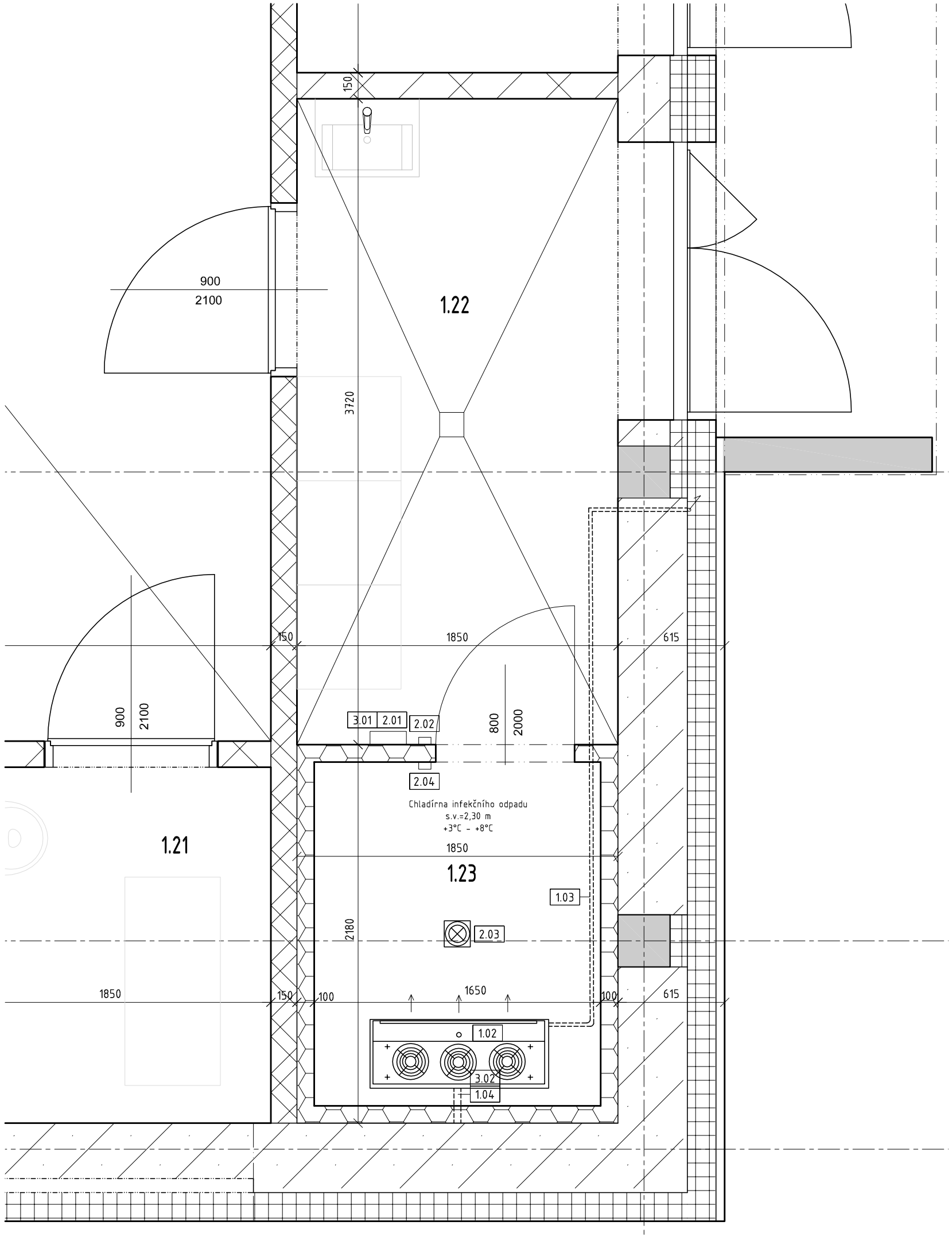

TECHNOLOGIE CHLAZENÍ

1.01 Kondenzační jednotka (není na výkrese). Jednotka je umístěna na střeše na OK. Detailněji viz výkres střechy
1.02 Ventilátorový výparník. Výparník zavěšen pod stropem chladírnym kotvení do PUR stropu
1.03 Propojovací Cu potrubí Kapalina ø10 mm, sání ø12 mm, vedení v instalační liště
1.04 Odvod kondenzátu z výparníku Kondenzát bude sveden plastovým potrubím do připraveného vývodu 3.02

ELEKTRO

2.01 Řídící rozvaděč Rozvaděč zavěšen na stěně chladírny ve výšce 1500 mm
2.02 Bezpečnostní siréna Siréna ukotvena na stěně chladírny ve výšce 2300 mm
2.03 Osvělovací tělěso s ochranným košem Vodotěsné (IP44, E27), bílé, kotvení do PUR panelu samořeznými šrouby
2.04 Vypínač vnitřního osvětlení Vodotěsný (IP44), bílé, s kotrolním světlem
2.05 Tlačítko bezpečnostní sirény Vodotěsné (IP44), bílé, s kotrolním světlem

POŽADAVKY NA OSTATNÍ PROFESE

3.01 Přívod elektrické energie 230V/50Hz, CYKY 3Cx2,5, samostatné jištění 16A, volný konec 2 m
3.02 Vývod pro napojení odvodu kondenzátu ø40mm, Ze stěny za výparníkem 1900 mm nad finální podlahou, zápach. uzávěra

POZNÁMKY

Před montáží PUR boxu a technologie chlazení je třeba ze strany stavby připravit položky č. 3.01, 3.02, 4.04
Po skončení montáže PUR boxu a technologie chlazení je třeba ze strany stavby zajistit zhotovení položek č. 4.01, 4.02
Stavba stěnových panelů na podkladní beton (- 0,250), výška stěnových panelů 2550 mm

SKLADBA PODLAHY

4.01 Pochůzná vrstva - dodávka stavby
4.02 Betonová vrstva - dodávka stavby
4.03 Podlahový izolační PUR panel tl.80 mm - součást dodávky chladícího boxu
4.04 Podkladní beton - dodávka stavby
4.05 "U" profil kotvení stěnového panelu - součást dodávky chladícího boxu
4.06 Dilatační spára, utěsnění montážní pěnou - součást dodávky chladícího boxu
4.07 Podlahová krycí lišta - součást dodávky chladícího boxu
4.08 Stěnový izolační PUR panel - součást dodávky chladícího boxu
4.09 Deska XPS Dodávka stavby

1:10

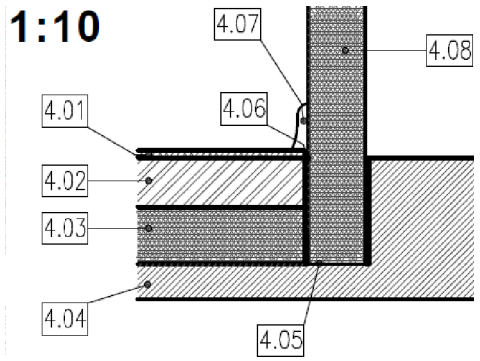

±0,000=158,68 m n.m.

Generální projektant: SMART PROJEKT s.r.o. Lanžhotská 3448/2 690 02 Břeclav info@smart-projekt.cz		Projektant části:	
Architekt:	-	Vypracoval:	Ing. Michal Kolář
HIP:	Ing. Michal Kolář	Kreslil:	Ing. Michal Kolář
Kontroloval:	Ing. Michal Kolář	Zodp. projektant:	Ing. Michal Kolář
Stavebník:	Jihomoravský kraj, Žerotínovo nám. 449/3, 601 82 Brno		
Místo stavby:	Břeclav, 690 02, U Nemocnice	Ozn. projektu:	
Název:	NOVOSTAVBA VÝJEZDOVÉ ZÁKLADNY ZZS JMK, P. O. V BŘECLAVI	Datum:	10/2024
		Formát:	x A4
Objekt:	PS 02 CHLAZENÝ BOX INFEKČNÍHO ODPADU	Stupeň:	DPS
Část:		Měřítko:	1:25
Název dokumentu:	CHLAZENÝ BOX INFEKČNÍHO ODPADU	Číslo přílohy: 101	Revize: 00